01.38 FILINI

Einzelparker, zum Einbetonieren – Seitenansicht

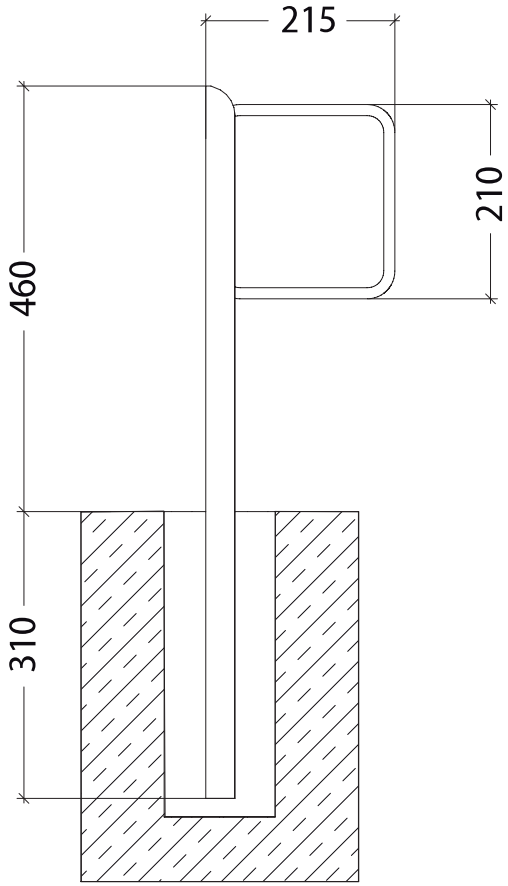

© Urheberrechtlich geschützt. Technische Änderungen vorbehalten.

01.38 FILINI

Einzelparker, zur Wandbefestigung, 90° – Draufsicht

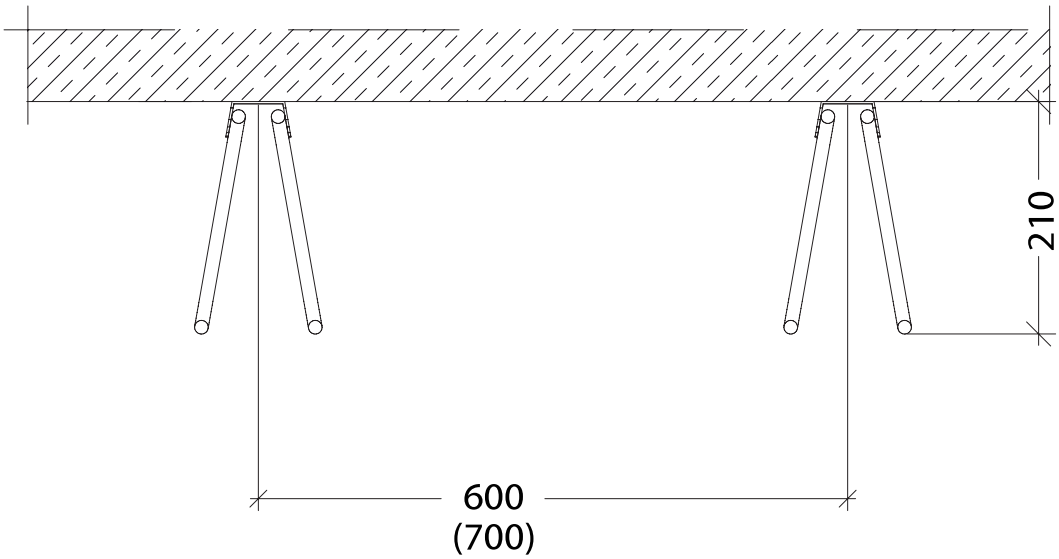

© Urheberrechtlich geschützt. Technische Änderungen vorbehalten.

01.38 FILINI

Einzelparker, zur Wandbefestigung, 45° – Draufsicht

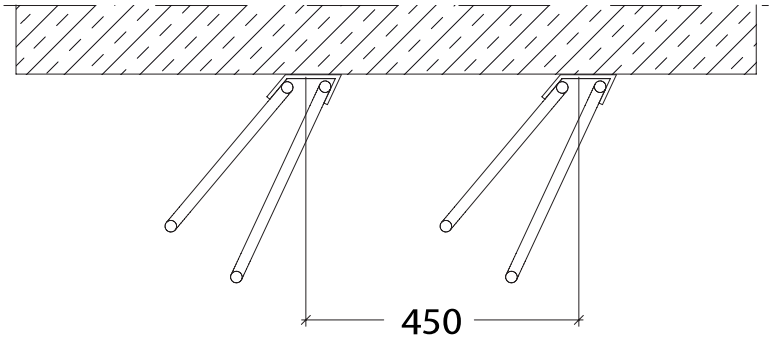

© Urheberrechtlich geschützt. Technische Änderungen vorbehalten.